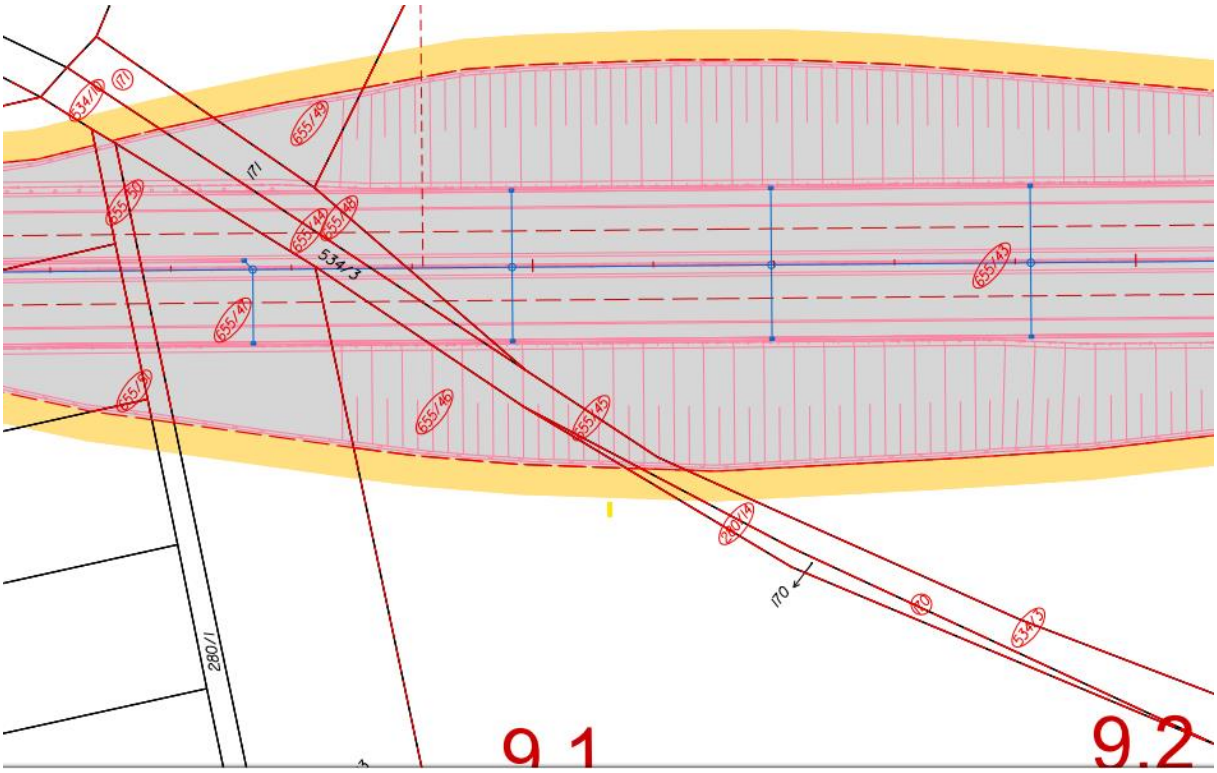
9.1
9.2

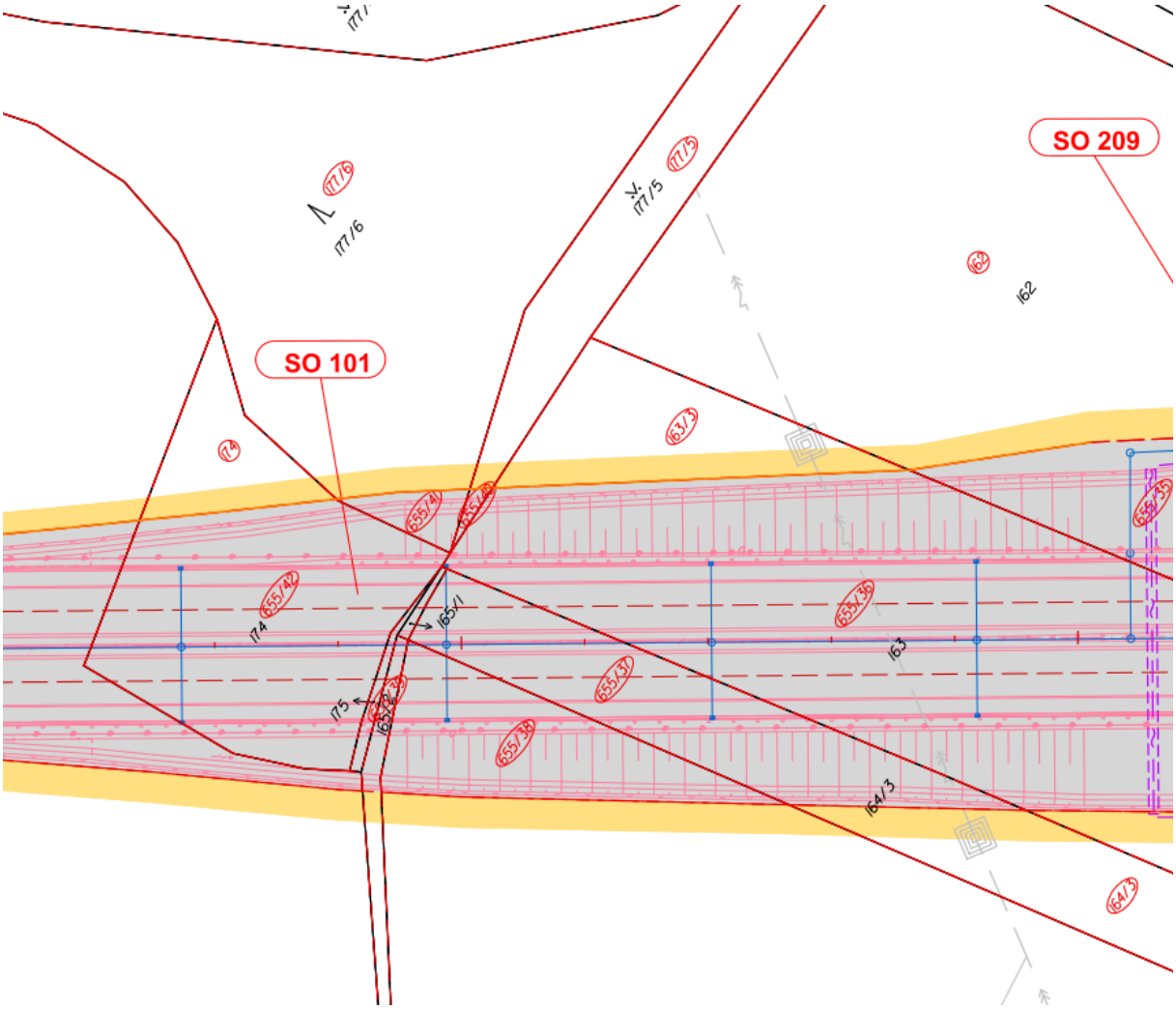
SO 209
SO 101

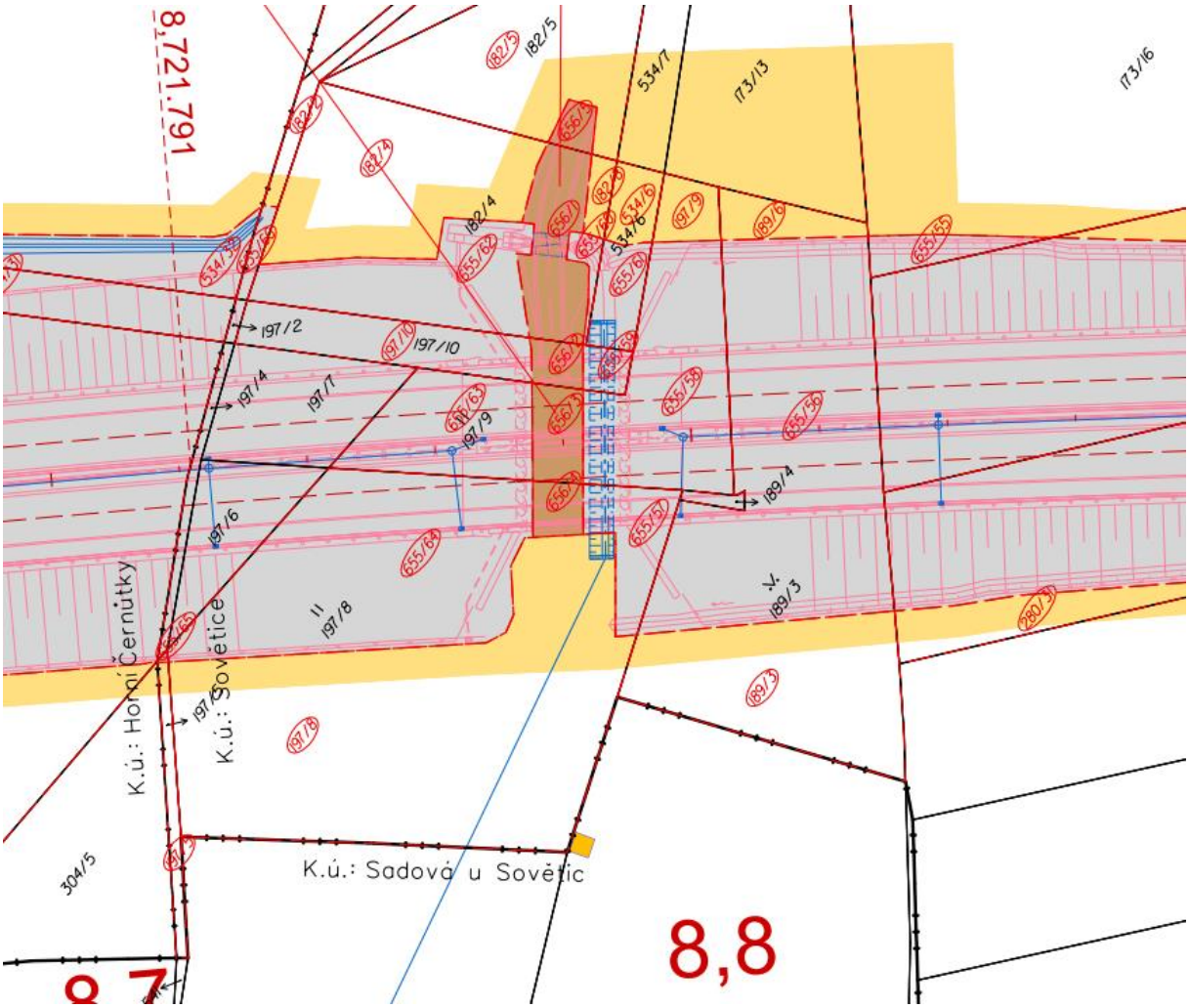
8,721.791
K.ú.: Horní Černůtky
K.ú.: Sovětice
K.ú.: Sadová u Sovětic
8,8
197/2
197/4
197/7
197/10
197/6
197/8
197/9
189/4
189/3
189/2
182/5
182/4
534/7
173/13
173/16
534/6
304/5

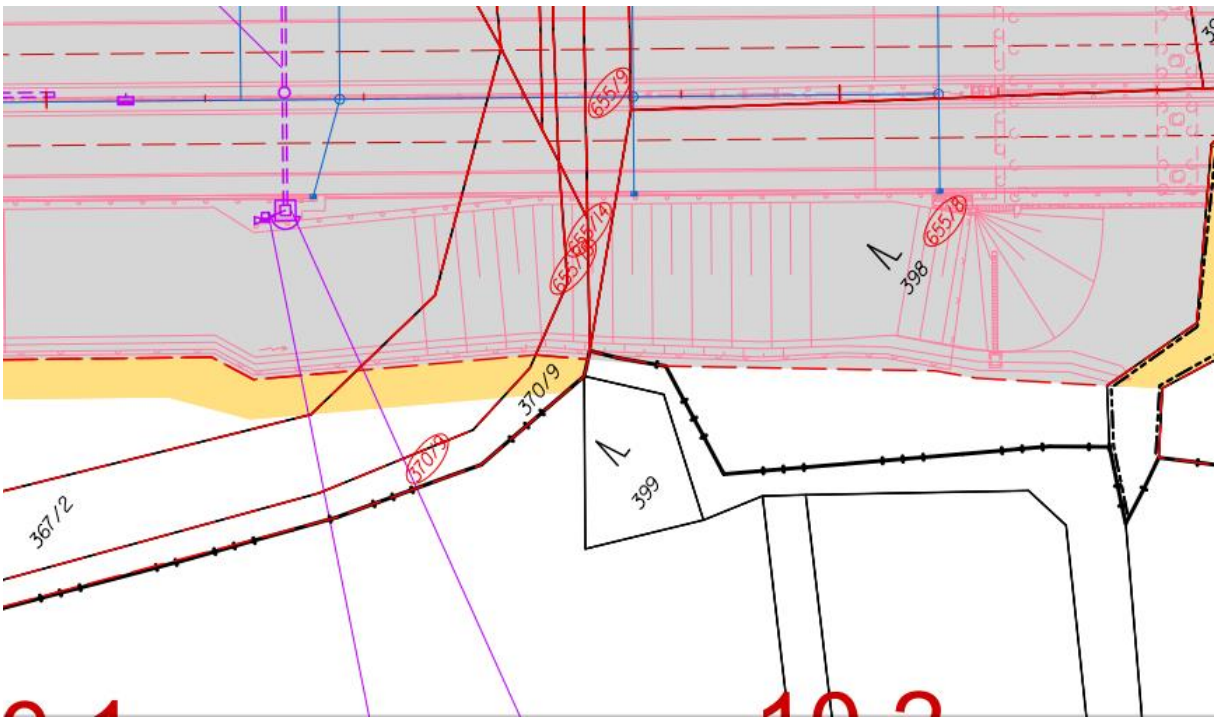
398
399
370/9
367/2

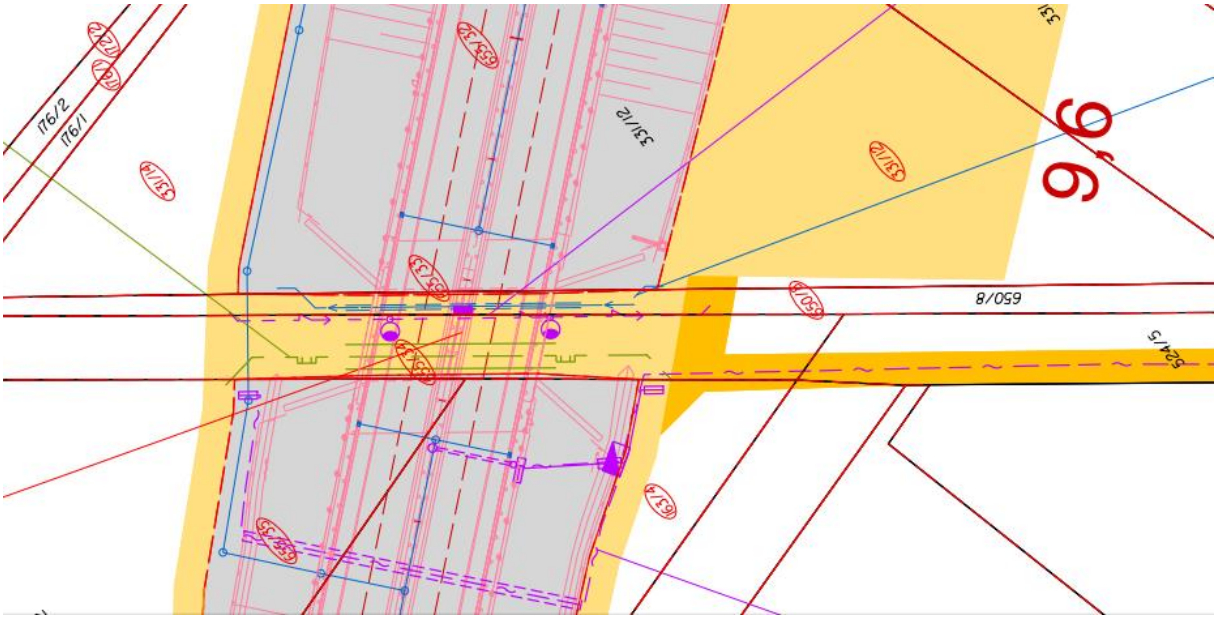
176/2
176/1
331/14
331/12
331/13
331/12
331/12
650/39
650/38
650/37
650/8
650/8
524/5
653/4
650/35
331
9,6